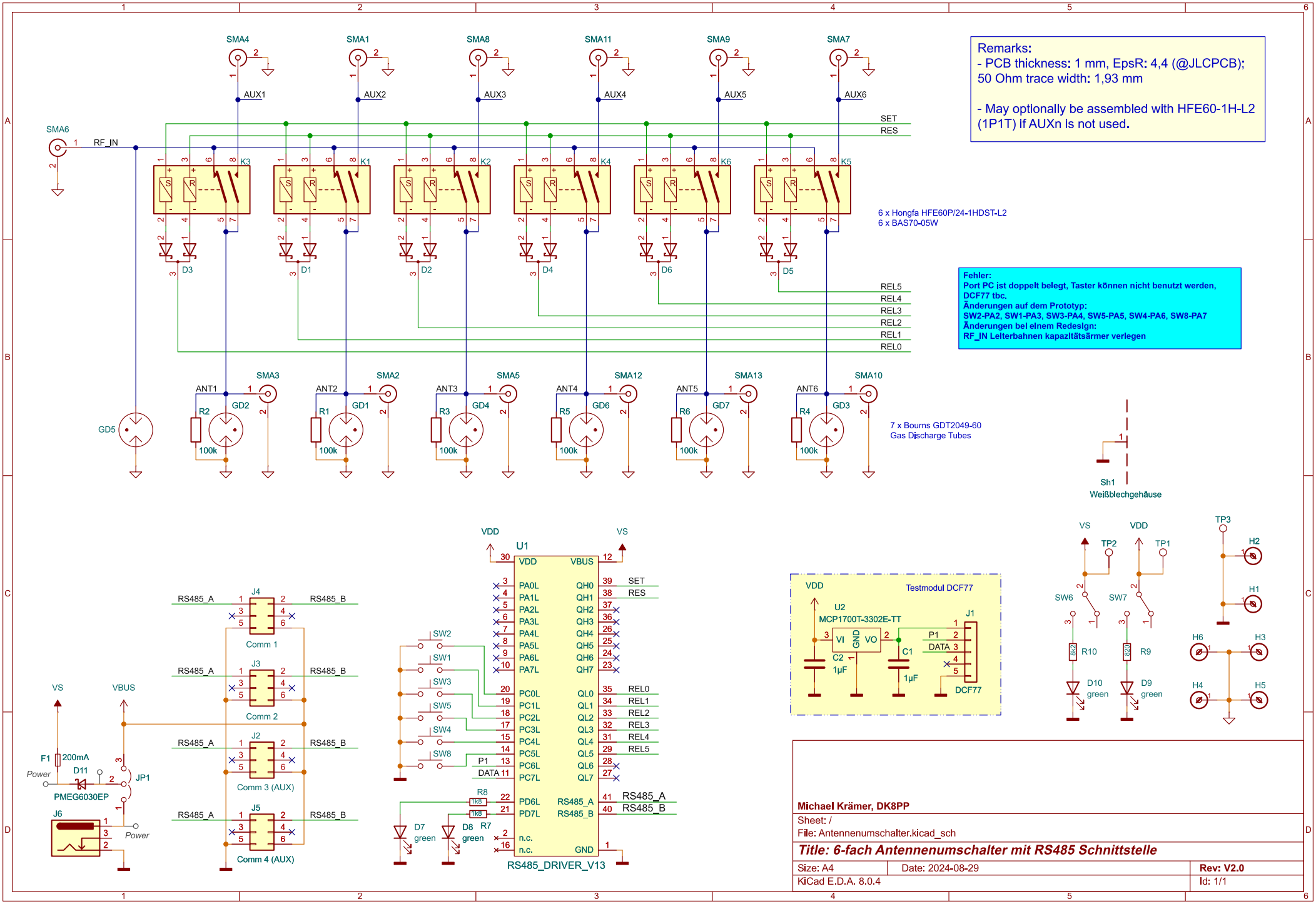
Remarks:
- PCB thickness: 1 mm, EpsR: 4,4 (@JLCPCB); 50 Ohm trace width: 1,93 mm
- May optionally be assembled with HFE60-1H-L2 (1P1T) if AUXn is not used.
Fehler:
Port PC ist doppelt belegt, Taster können nicht benutzt werden, DCF77 tbc.
Änderungen auf dem Prototyp:
SW2-PA2, SW1-PA3, SW3-PA4, SW5-PA5, SW4-PA6, SW8-PA7
Änderungen bei einem Redesign:
RF_IN Leiterbahnen kapazitätsärmer verlegen
6 x Hongfa HFE60P/24-1HDST-L2
6 x BAS70-05W
7 x Bourns GDT2049-60
Gas Discharge Tubes
SMA6
RF_IN
SMA4
SMA1
SMA8
SMA11
SMA9
SMA7
AUX1
AUX2
AUX3
AUX4
AUX5
AUX6
SET
RES
K3
K1
K2
K4
K6
K5
D3
D1
D2
D4
D6
D5
REL5
REL4
REL3
REL2
REL1
REL0
SMA3
SMA2
SMA5
SMA12
SMA13
SMA10
ANT1
ANT2
ANT3
ANT4
ANT5
ANT6
GD5
GD2
GD1
GD4
GD6
GD7
GD3
R2
R1
R3
R5
R6
R4
100k
Sh1
Weißblechgehäuse
VS
VDD
TP2
TP1
TP3
SW6
SW7
R10
R9
D10
green
D9
green
H2
H1
H6
H3
H4
H5
VS
VBUS
F1
200mA
Power
D11
PMEG6030EP
JP1
J6
Power
J4
J3
J2
J5
RS485_A
RS485_B
Comm 1
Comm 2
Comm 3 (AUX)
Comm 4 (AUX)
VDD
VS
U1
VDD
VBUS
PA0L
PA1L
PA2L
PA3L
PA4L
PA5L
PA6L
PA7L
PC0L
PC1L
PC2L
PC3L
PC4L
PC5L
PC6L
PC7L
PD6L
PD7L
n.c.
n.c.
QH0
QH1
QH2
QH3
QH4
QH5
QH6
QH7
QL0
QL1
QL2
QL3
QL4
QL5
QL6
QL7
RS485_A
RS485_B
GND
SET
RES
REL0
REL1
REL2
REL3
REL4
REL5
P1
DATA
SW2
SW1
SW3
SW5
SW4
SW8
R8
1k8
R7
D7
green
D8
green
RS485_DRIVER_V13
VDD
Testmodul DCF77
U2
MCP1700T-3302E-TT
VI
GND
VO
C2
1µF
C1
1µF
J1
P1
DATA
DCF77
Michael Krämer, DK8PP
Sheet: /
File: Antennenumschalter.kicad_sch
Title: 6-fach Antennenumschalter mit RS485 Schnittstelle
Size: A4
Date: 2024-08-29
Rev: V2.0
KiCad E.D.A. 8.0.4
Id: 1/1